ellenberger

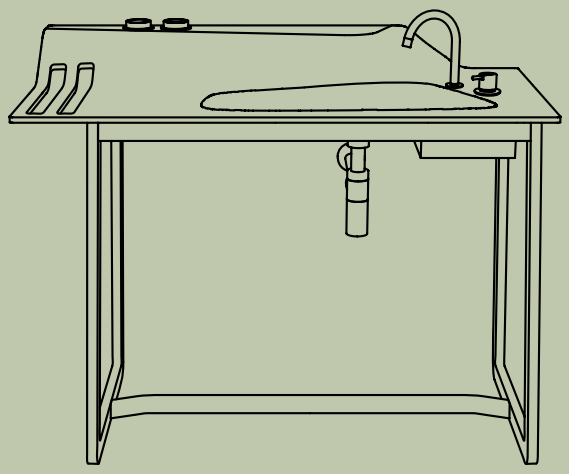

PRIVATE SPACE FURNITURE COLLECTION

designed by Jannis Ellenberger

Waschtisch | Washstand

PS02

Die PRIVATE SPACE Möbelkollektion folgt dem Trend, der bereits Wohnzimmer und Küche zu einem einzigen großen Raum verschmelzen lässt: In diesem Fall werden der Schlafbereich und das Bad zu einem gemeinsamen Zimmer, dem privaten Raum einer Wohnung. Klares, reines Design, helle und sanfte Farben in Kombination mit Holz schaffen eine ruhige und entspannende Atmosphäre.
Der mehrfach prämierte Waschtisch ist schlicht, aber dennoch multifunktional. Der Entwurf entstand in Anlehnung an die Waschkrüge von früher, die man auf einem Tisch oder einer Kommode im Schlafzimmer abstellte. Das hochwertig verarbeitete Möbelstück zeichnet sich aus durch ein hohes Maß an Funktionalität und Ästhetik.

Since living room and kitchen have been growing together as the public spaces of a private home, this furniture meets the same trend taking place at the private areas such as bathroom and bedroom. Clear and straight design, white and soft colors combined with natural wood create an atmosphere of comfort, ease and recreation.
This awarded design is based on the tradition of a washstand pitcher formerly having been used on a simple table or a cupboard within the sleeping room. Pure and minimal washstand design combines aesthetics and functionality to install a more open space within home.

product
design award

2014

PS06-HO
Spiegel
Mirror

PS02-F
Waschtisch
Washstand

PS02
Waschtisch
Washstand

PS02-F
Waschtisch
Washstand
PS03
Bank
Bench
PS01-100
Bett
Bed
PS04
Stummer Diener
Valet Stand

PS02-F
Waschtisch
Washstand

PS06-HO
Spiegel
Mirror

PS02-W
Waschtisch
Washstand

PS05
Hocker
Stool

PS02-F

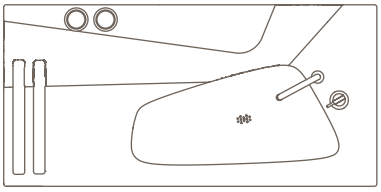

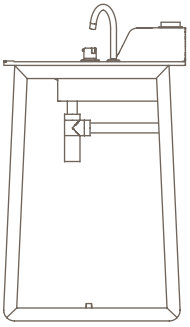

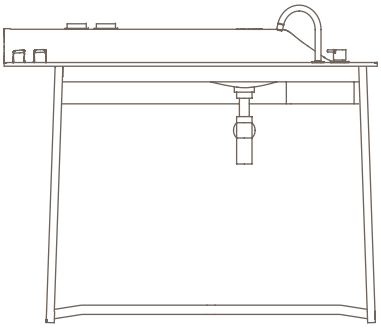

MATERIAL, OBERFLÄCHE | FINISH:

hochwertiger Mineralwerkstoff, massive Esche klar lackiert

high-quality mineral composite, solid ash clear lacquered

WASCHTISCH MIT GESTELL

Einteiliger Waschtisch mit Becken, Ablagemöglichkeiten auf zwei Ebenen, integriertem Handtuchhalter sowie Holzbecher in zwei verschiedenen Größen.

Die Tiefe des Beckens beträgt 8 cm.

Armatur nicht im Lieferumfang enthalten. Lieferbar mit oder ohne Bohrungen für Armatur. Das Gestell ist zerlegbar.

ABMESSUNG | DIMENSION:

121 x 95 x 59 cm

WASHSTAND FLOOR

One piece washstand incorporates a sink, two-level counter top, a towel rack, and two different sized holders for brushes or jewelry.

Depth of sink: 8 cm.

Faucett not included in delivery. Delivered with or without customized holes for faucet. The structure is demountable.

PS02-W

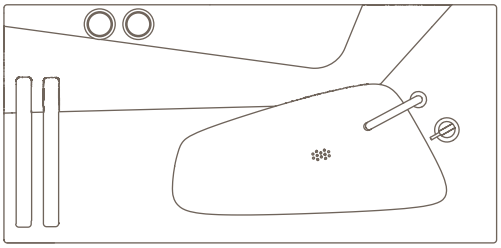

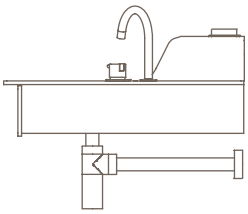

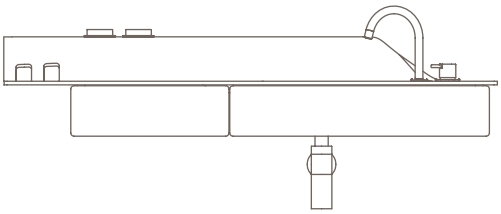

MATERIAL, OBERFLÄCHE | FINISH:

hochwertiger Mineralwerkstoff weiß, Esche furniert klar lackiert
high-quality mineral composite white, ash veneer clear lacquered

WANDHÄNGENDER WASCHTISCH

Einteiliger Waschtisch mit Becken, Ablagemöglichkeiten auf zwei Ebenen, integriertem Handtuchhalter sowie Holzbecher in zwei verschiedenen Größen. Linke Seite Schubkasten mit Vollauszug.
Die Tiefe des Beckens beträgt 8 cm.
Armatur nicht im Lieferumfang enthalten. Lieferbar mit oder ohne Bohrungen für Armatur.

ABMESSUNG | DIMENSION:

x 59 x 24 cm

WALL MOUNTED WASHSTAND

One piece washstand incorporates a sink, two-level counter top, a towel rack, and two different sized holders for brushes or jewelry. Full extention drawer on left side.
Depth of sink: 8 cm.
Faucett not included in delivery. Delivered with or without customized holes for faucet.

PS02-F

INSTALLATION

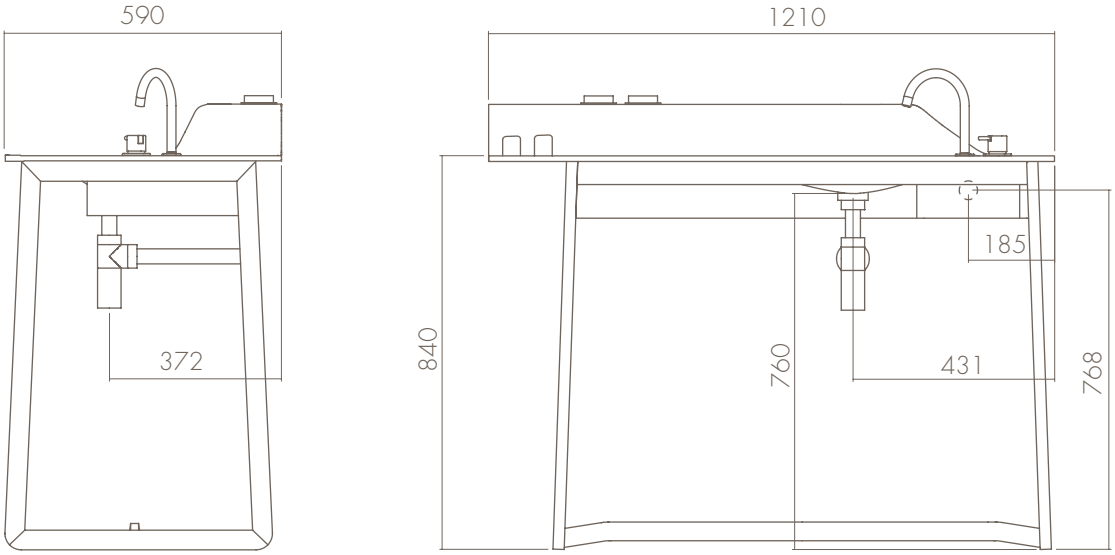

PS02-W

INSTALLATION

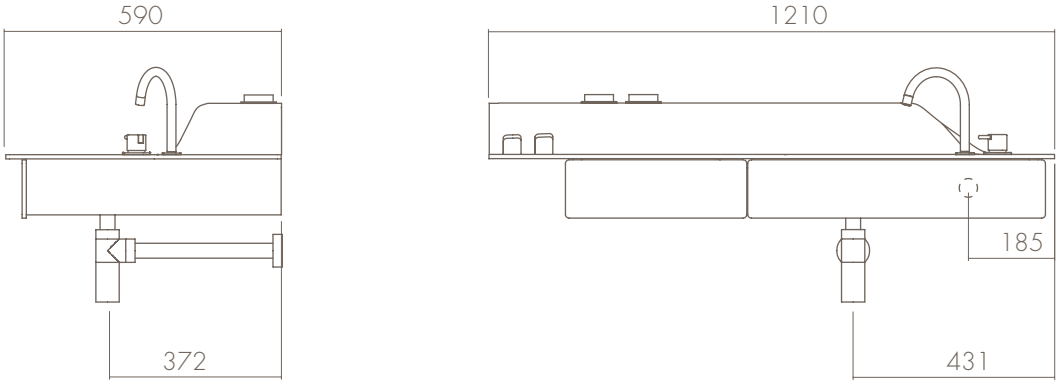

Ellenberger Design GmbH
Friesenstraße 21
28203 Bremen
Germany

Tel.: +49-421-7941783
shop@ellenbergerdesign.de
www.ellenbergerdesign.de

Photocredits: Alexander Fanslau

Änderungen vorbehalten: 09.2017 | subject to change without notice